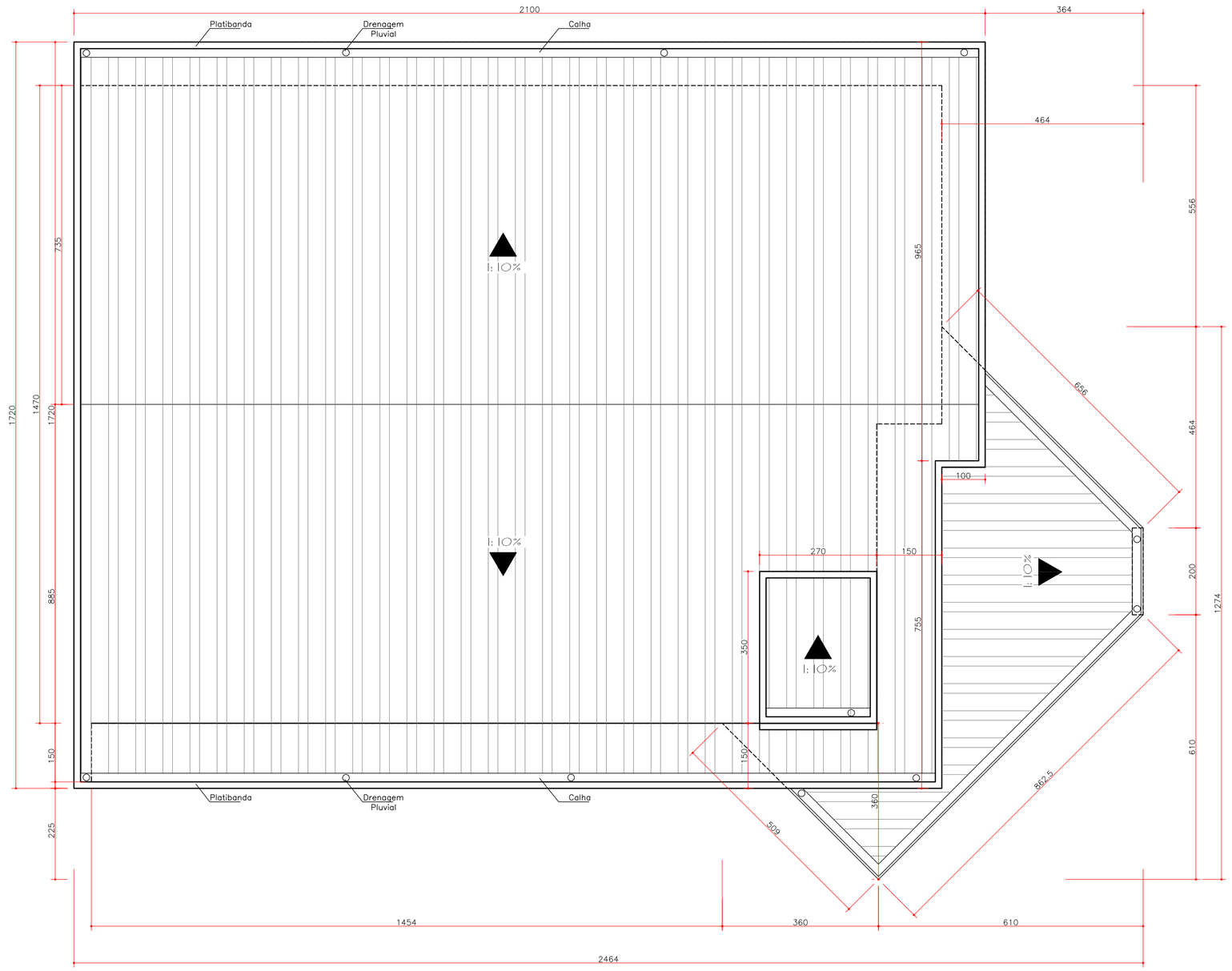

PLANTA DE COBERTURA
ESCALA: 1/80
ÁREA TÉRREO: 283,65 m2
ÁREA SUBSOLO: 102,68 m2
ÁREA TOTAL: 386,33 m2

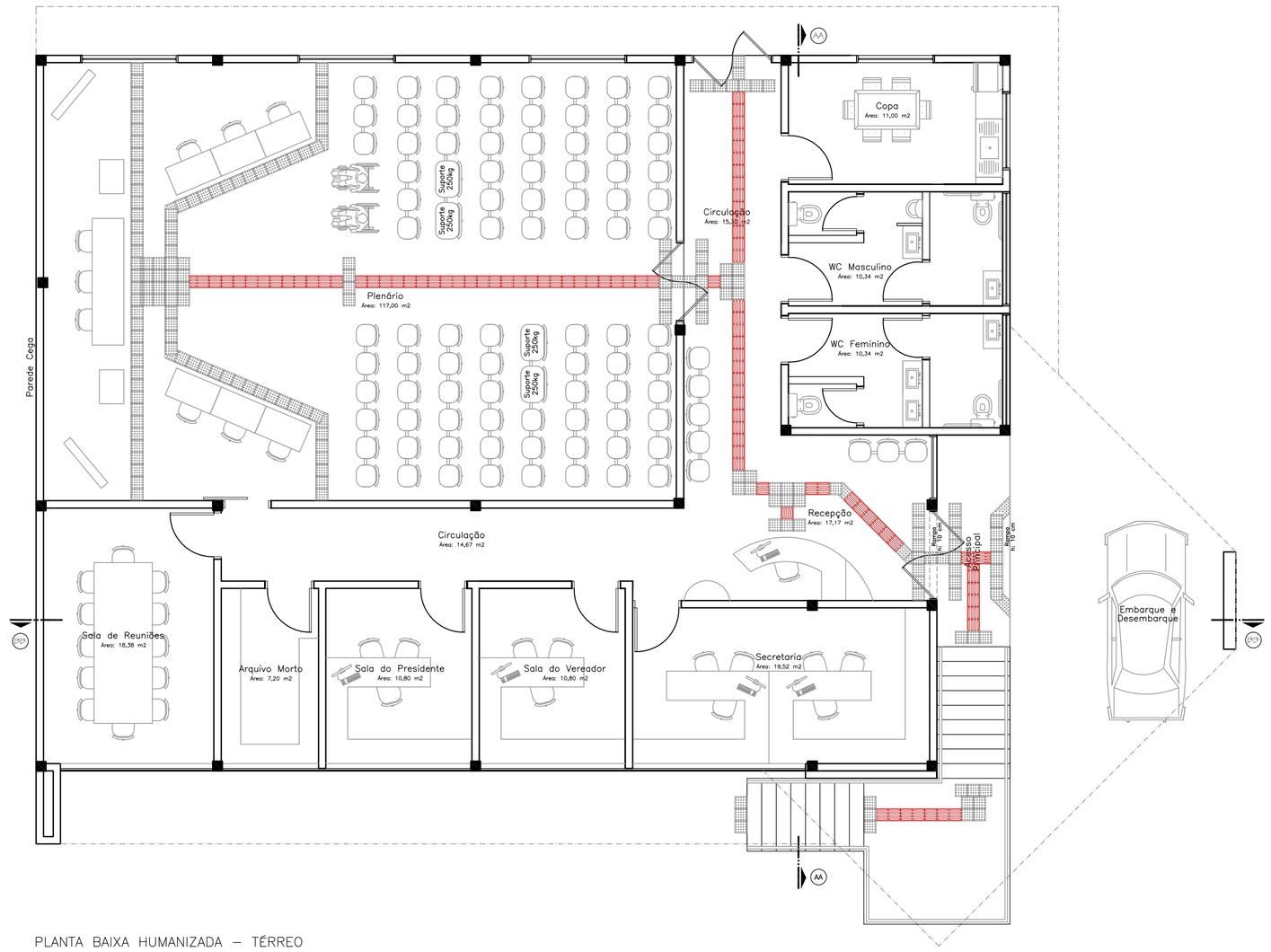

PLANTA BAIXA HUMANIZADA – TÉRREO
ESCALA: 1/80
ÁREA TÉRREO: 283,65 m2
ÁREA SUBSOLO: 102,68 m2
ÁREA TOTAL: 386,33 m2

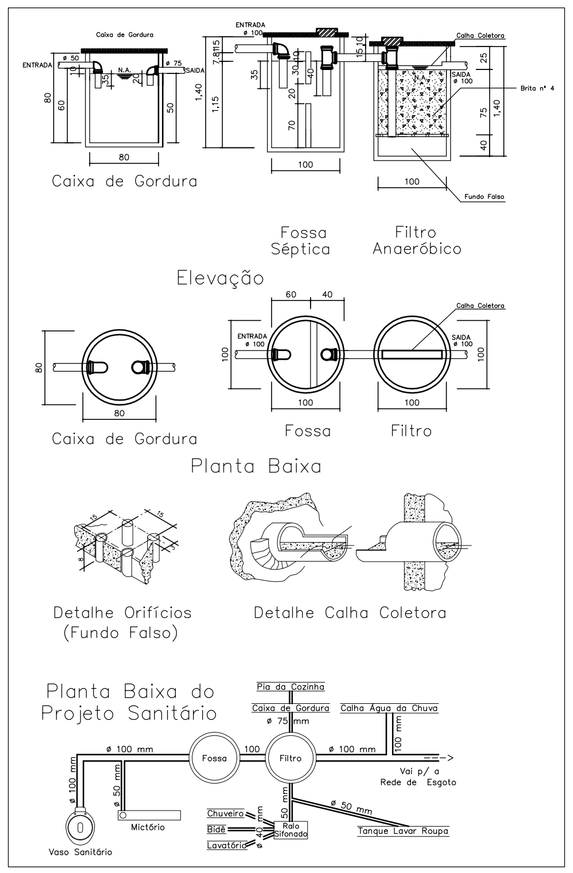

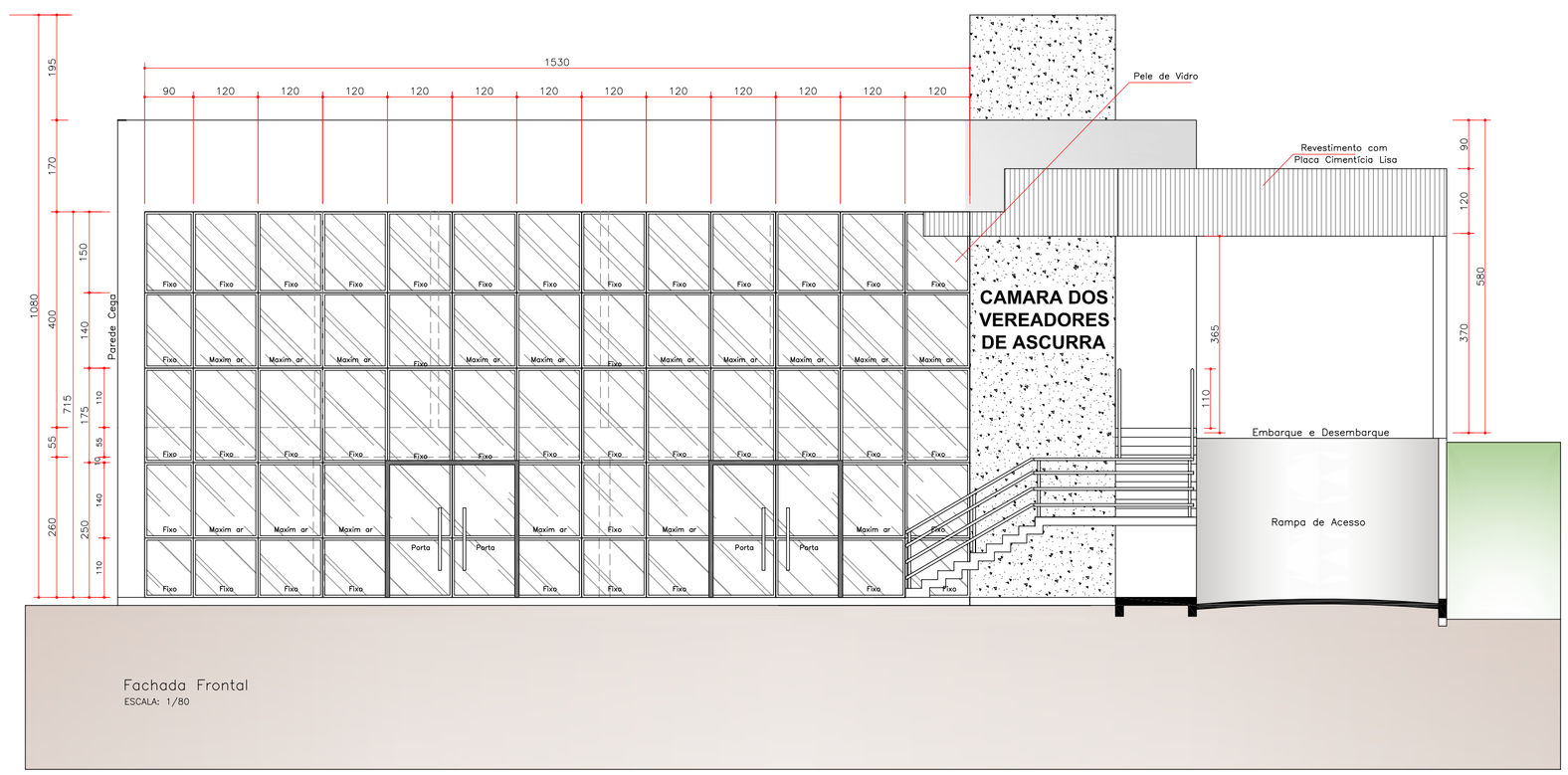

Fachada Frontal
ESCALA: 1/80

DANIEL LUIZ STEDILE
Arquiteto e Urbanista
Projeto Arquitetonico
Execução / Paisagismo
Arquitetura de Interiores
Fone: 8831-9615 / 3383-0151
Rua: Prof. Francisco Stedile, 53
Bairro: Estação - Ascurra/SC

Proprietário
CÂMARA MUNICIPAL DE ASCURRA
Endereço
RUA DOM BOSCO, S/N
ASCURRA/SC

Projeto
REGULARIZAÇÃO
CÂMARA DOS VEREADORES DE ASCURRA
PLANTA DE COBERTURA, HUMANIZADA, FACHADA FRONTAL E SISTEMA FOSSA E FILTRO

Escala: INDICADA
Área do Projeto: 386,33 m2

Projeto e Desenho — CAU: A50607-9
DANIEL LUIZ STEDILE

DANIEL LUIZ STEDILE:00539221902
Assinado de forma digital por DANIEL LUIZ STEDILE:00539221902
Dados: 2021.07.29 07:05:38 -03'00'

Arquiteto e Urbanista

Assinatura do Proprietário(s):

Prancha 04

O PROPRIETARIO ESTÁ CIENTE E RECONHECE QUE, ORIENTADO PELO PROFISSIONAL, TERÁ QUE CONTRATAR, PARA A EXECUÇÃO DE SUA OBRA, SOMENTE EMPRESAS IDÔNEAS, COM FUNCIONÁRIOS DEVIDAMENTE REGISTRADOS, EM CARTEIRA DE TRABALHO, OFEREÇA E TORNE OBRIGATÓRIO A UTILIZAÇÃO DE TODOS OS EQUIPAMENTOS DE SEGURANÇA NECESSÁRIOS AO SERVIÇO, E TAMBÉM DE QUALQUER ACRÉSCIMO NA ÁREA OU ALTERAÇÃO NA ESTRUTURA, SOMENTE POR ESCRITO DO RESPONSÁVEL TÉCNICO, CABENDO UNICAMENTE E EXCLUSIVAMENTE AO PROPRIETÁRIO A RESPONSABILIDADE POR QUAISQUER DAS CONDIÇÕES ACIMA.